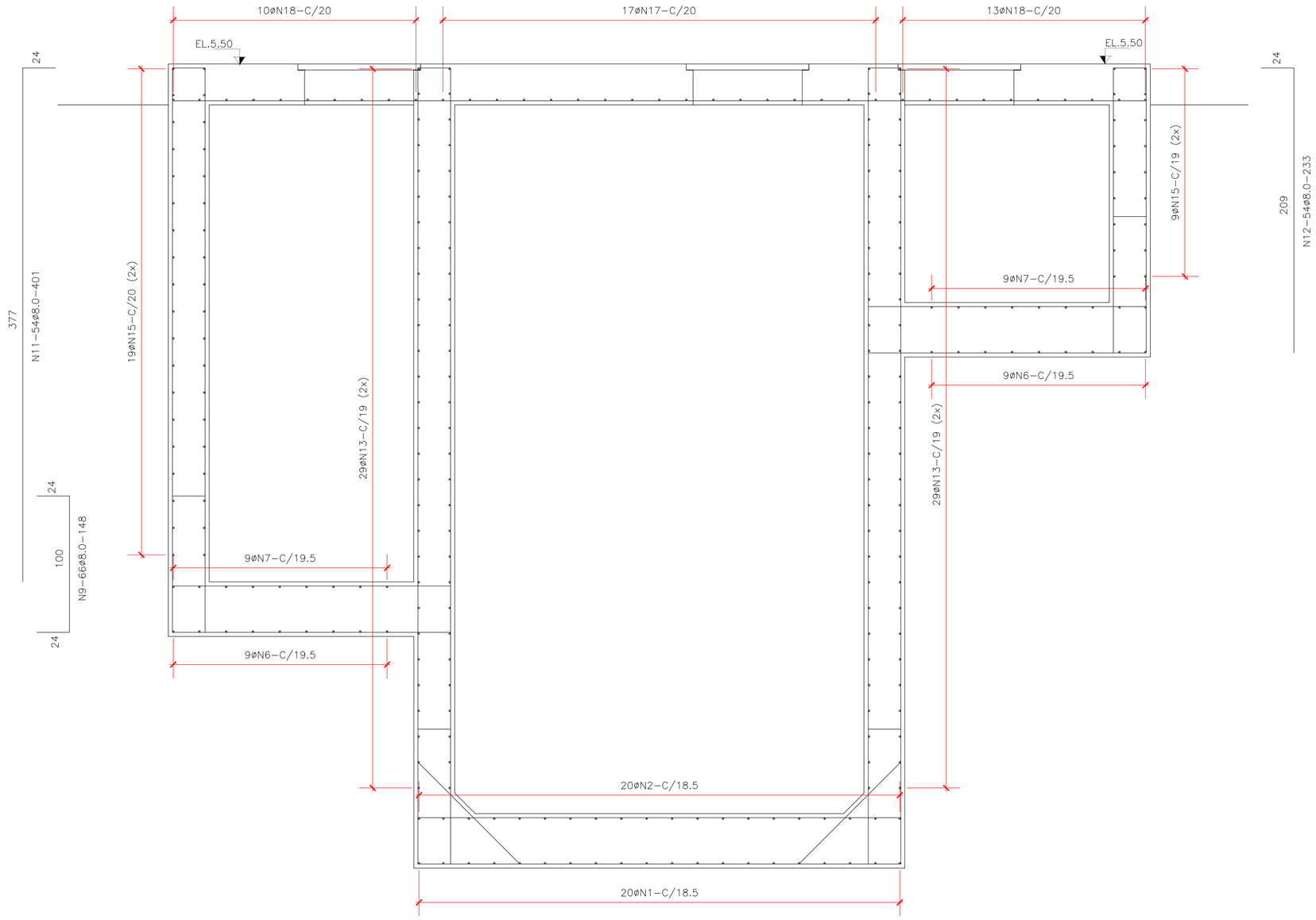

CORTE A-A

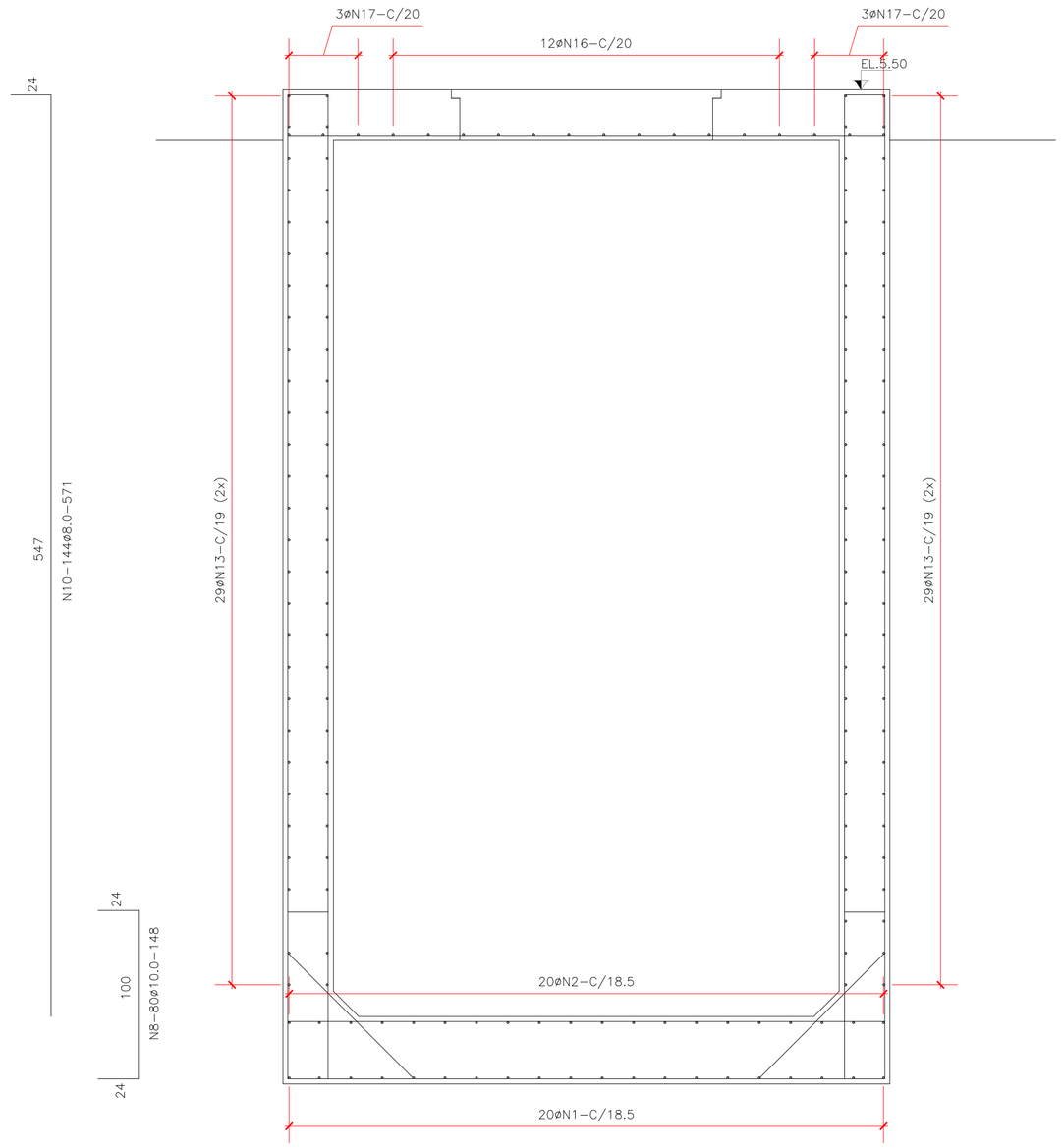

CORTE B-B

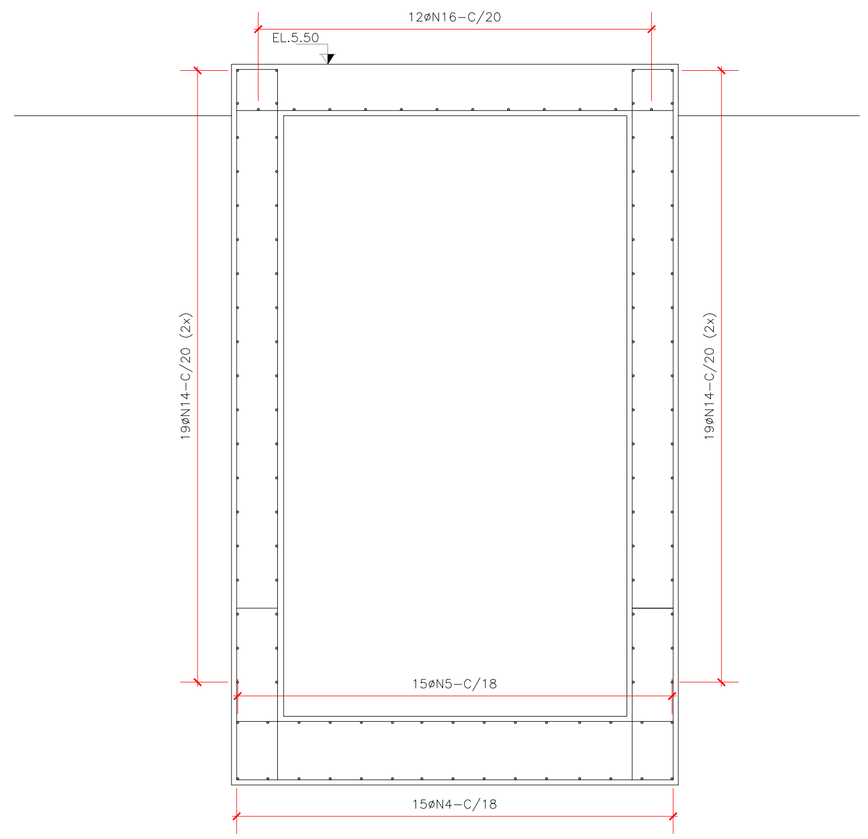

CORTE C-C

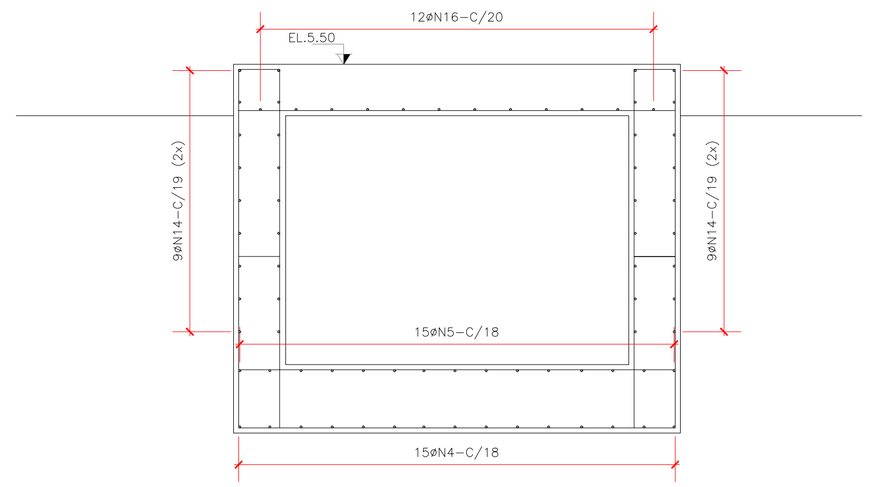

CORTE D-D

QUADRO DE FERROS

N	ø (mm)	Q (un)	C.UNIT (cm)	C.TOTAL (cm)
1	10.0	40	602	24.080
2	10.0	40	422	16.880
3	8.0	64	126	8.064
4	8.0	30	352	10.560
5	8.0	30	272	8.160
6	8.0	18	502	9.036
7	8.0	18	322	5.796
8	10.0	80	148	11.840
9	8.0	66	148	9.768
10	8.0	144	571	82.224
11	8.0	54	401	21.654
12	8.0	54	233	12.582
13	6.3	232	402	93.264
14	6.3	112	252	28.224
15	6.3	56	302	16.912
16	10.0	12	714	8.568
17	10.0	23	354	8.142
18	10.0	20	254	5.080

RESUMO DO AÇO

AÇO	D.N. (mm)	C.TOTAL (m)	PESO+10% (kg)
CA50	6.3	1.384	378
	8.0	1.678	725
	10.0	746	512
PESO TOTAL 1.615 Kg			

Vol. de concreto (C-30) = 43,76 m³
Área de Formas = 226,75 m²

PENA	COR	ESP
01	07	.10
02	07	.20
03	07	.30
04	07	.40
05	07	.50
06	07	.60
07	07	.20
08	07	.20
09	07	.20
10	10	.10
30	07	.30
170	170	.10
252	252	.10
253	253	.10

ESCALA PLOTAGEM:1000/25

REVISÃO

Nº	DATA	DESCRIÇÃO	EXECUTADO POR	APROVADO POR

DESO

ACEITO	DATA

DESENHO DE REFERÊNCIA

TÍTULO	NÚMERO

NOTAS

1-Concreto C30: fck≥30MPa - fator A/C≤0,50.
2-Aços CA-50A e CA-60B.
3-Cotas em centímetros (cm).
4-Observar no projeto hidráulico as peças e conexões a serem fixadas nas concretagens.
5-Cortar e dobrar os ferros para execução das aberturas e instalação das peças e conexões.

DESO
VISTO E ACEITO
ESTA ACEITAÇÃO NÃO ISENTA A CONTRATADA DAS RESPONSABILIDADES E OBRIGAÇÕES CONTIDAS NO CONTRATO

ANALISADO
APROVADO
VISTO

EXECUTADO POR

TOPOGRAFIA		
DESENHO TOPOGRAFIA		
PROJETO	HUNALD CARVALHO	AGO/2017
DESENHO PROJETO	HUNALD CARVALHO	AGO/2017
APROVAÇÃO		

4/4

DESO COMPANHIA DE SANEAMENTO DE SERGIPE

PROJETO EXECUTIVO DO SISTEMA DE ESGOTOS SANITÁRIOS DE ARACAJU/SE - LOT. SR. DO BOMFIM

PROJETO ESTRUTURAL - ESTAÇÃO ELEVATÓRIA

CORTES - FERRAGEM

REVISÃO:	ESCALA:	Nº DESO:	Nº FIRMA:
0	1:25		

FORMATO-A1-594x841mm